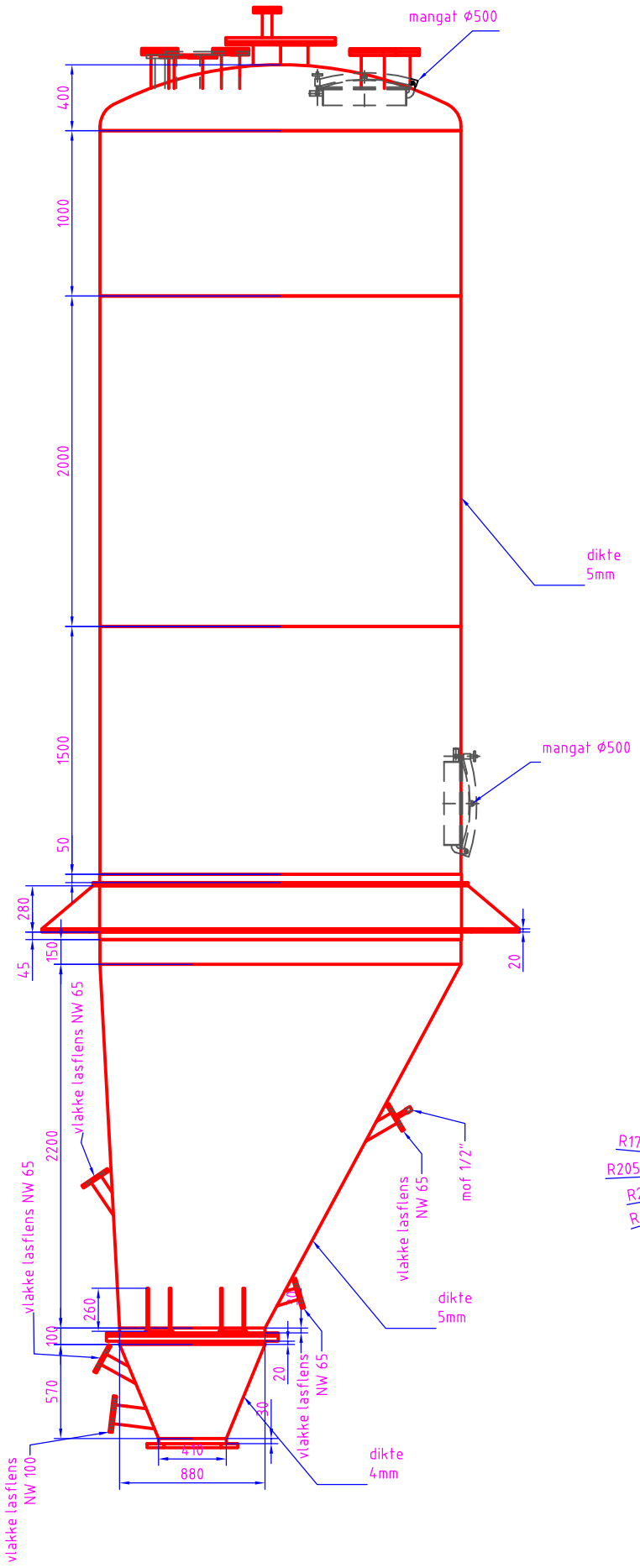

bovenaanzicht

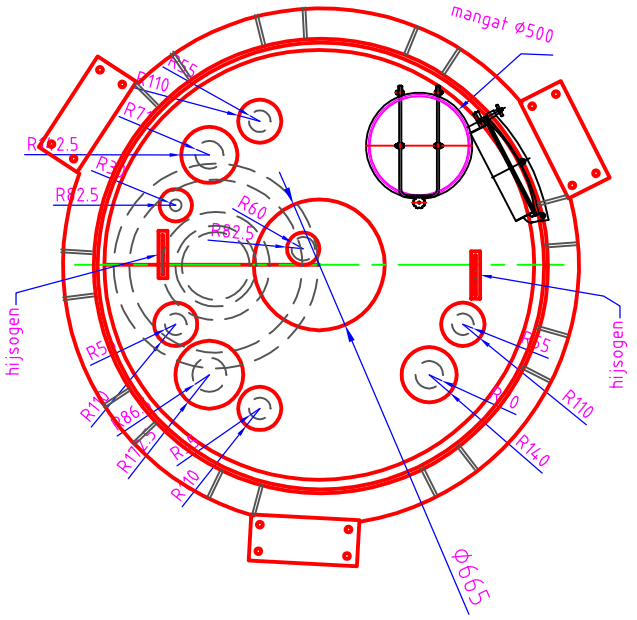

onderaanzicht

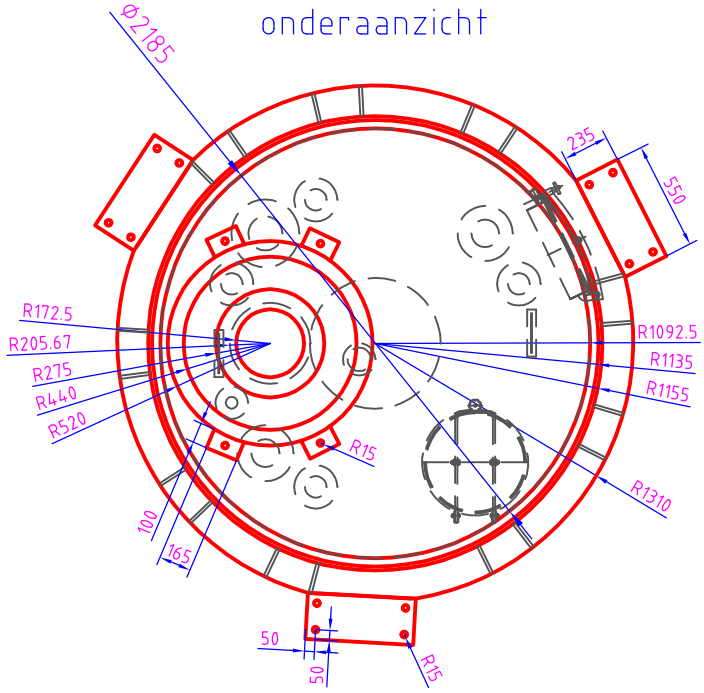

SCHAAL 1/40	BTS tank solutions — BTS Tank solutions, Blvd. des Canadiens 122, 7711 Dottignies, Tel. 056/48.11.77	Datum : 17/03/2017	
		Getekend : DK	
		Capaciteit: 23000 L	
	Materiaal: inox 304	CODE: 03.37.BH.03	A4